FREIGHTLINER®

FICHA TÉCNICA

BUSINESS CLASS M2

# M2 106 54K 6x4

## MOTOR

Marca: Mercedes-Benz
Serie: MBE 900/6.4L
Caballaje: 280HP@2.300RPM. 2500 GOV
Torque: 800LB/FT@1250RPM
Certificación de emisiones EPA98CARB
Radiador de aluminio de 1.000 pulgadas cuadradas
Freno de compresión y escape Mercedes-Benz
OFF/LOW/HIGH

## SISTEMA ELÉCTRICO

Alternador: DR 12V 160 AMP 28-SI
Arrancador: DR 29MT 12 VOLTIOS
Dos baterías 12 voltios libres de mantenimiento
Cajas de baterías: Sencilla izquierda montaje en larguero debajo de cabina
Interruptor de corte de baterías

## TRANSMISIÓN

Marca: Eaton Fuller
Modelo: FR- 9210B (10 velocidades)
Enfriador del aceite de tramisión tipo agua-aceite
Embargue: Cerámico Eaton Fuller 14 pulgadas

## EJE DELANTERO

Marca: Meritor
Modelo: MFS-14-143A
Suspensión: Hoja plana de 14.600 LB/ con amortiguadores
Dirección hidráulica
Enfriador de aceite-aire del líquido de la dirección

## EJE TRASERO TANDEM

Marca: Meritor
Modelo: MT-40-14XG
Relación: 4.88
Capacidad de carga: 40.000 LB / 18.143 KG
Suspensió: Hoja plana de cuatro resortes 40.000 LB.

## FRENOS

Paquete de frenos de aire
Frenos delanteros: Meritor tipo leva
Frenos traseros: Meritor tipo leva de servicio pesado
Secador de aire: Bendix AD-9
Opcional ABS

## LLANTAS Y AROS

Llantas delanteras y traseras: 11R 22R de 16 capas
Aros delanteros y traseros de hierro: 22.5x8.25 de 10 pernos
Incluye: Llanta y aro de refracción
Opcional aros de aluminio

## CHASIS

Distancia entre ejes de 6975 mm(275")
Volado trasero de 2700 mm(106")
Largo aprovechable carrozable:8.00 m
Larguero de acero 7/16" x 3-9/16" x 11-1/8" (11.11mm x 282.6 mm / .437" x 11.13") 120 KSI
Opcional de refuerzo interno en C A 1/4"
Defensa de 14" de acero pintada de tres piezas con extremos plegables
Sujetadores de collar redondo del chasis Huck-Spin
Tanques de combustible derecho e izquierdo en aluminio de 50 galones/189 litros c/u
Separador de agua/filtro de combustible con cebador

## CABINA

Cabina de 106" de aluminio con techo plano
Capacidad de 3 pasajeros
Equipo con 102" de ancho
Montaje neumático para cabina
Bocina de aire redonda de 14" debajo de cabina
Escalones de acceso a la cabina en ambos lados de doble nivel
Visera exterior compuesta
Calefacción. desempañador y aire acondicionado
Asiento de operador con suspensión neumática y ajuste
Asiento de acompañantes tipo banca con caja de herramienta integrada
Alarma reversa
Pantalla: Odómetro. hora. diagnósticos. voltaje. 26 luces de alarma. enlace de datos
Radio AM/FM/CD

## PESO BRUTO VEHICULAR
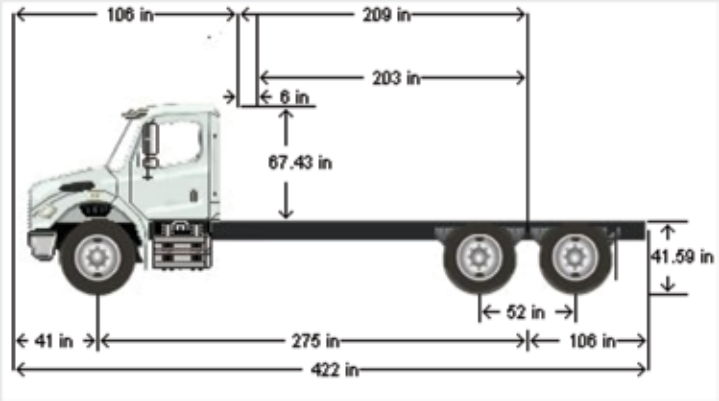
Capacidad de carga máxima: 54.600 LB / 24.766 KG
Peso del vehículo: 15.142 LBS / 6.868 KG
Carga útil disponible: 39.681 LB / 17.999 KG
La carga útil disponible no estima el peso de la carrocería a instalar